VZOROVÉ PŘÍČNÉ ŘEZY 1:50

VZOROVÝ PŘÍČNÝ ŘEZ A - A
st. 0,220 km

1:50 VRT V4

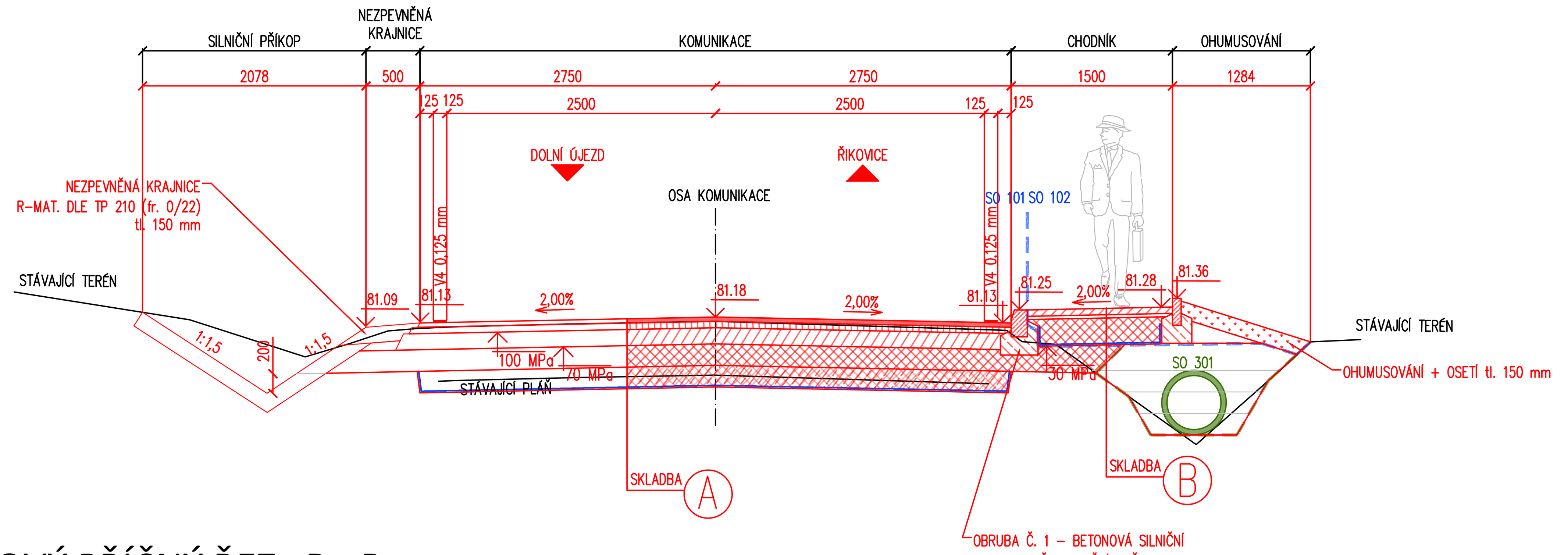

VZOROVÝ PŘÍČNÝ ŘEZ B - B
st. 0,600 km

1:50 VRT V2

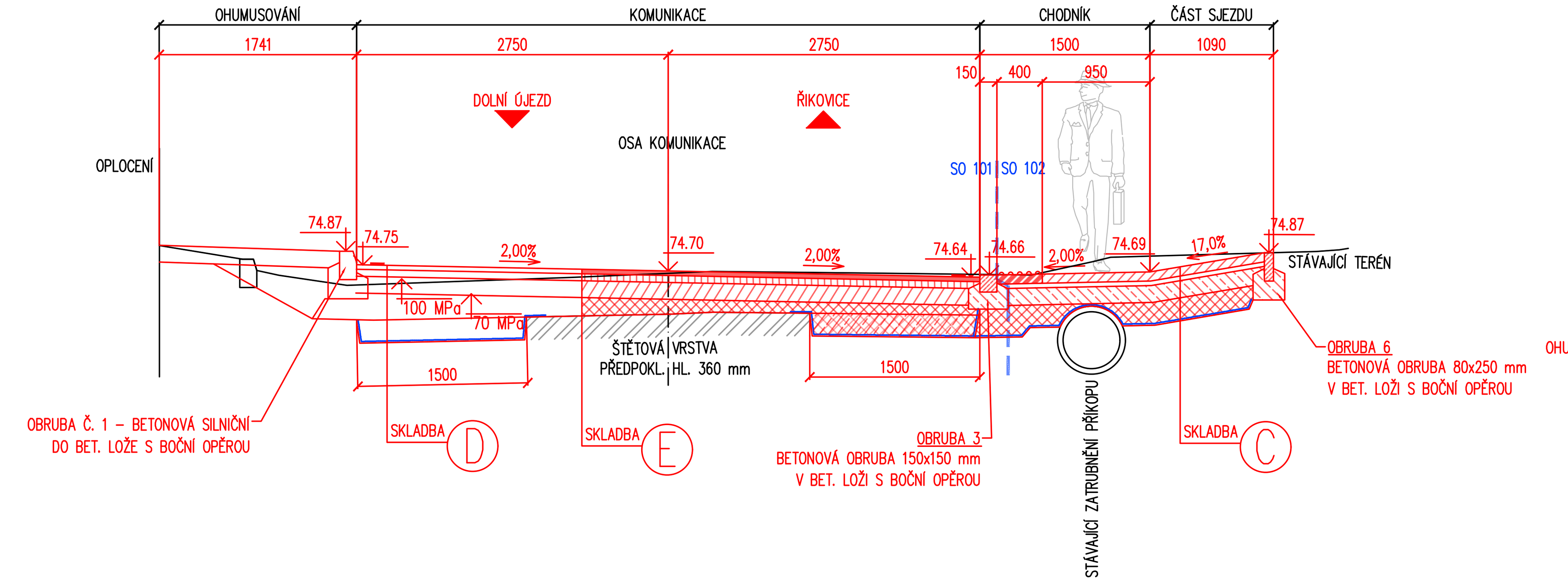

VZOROVÝ PŘÍČNÝ ŘEZ C - C
st. 0,660 km

1:50 VRT V2

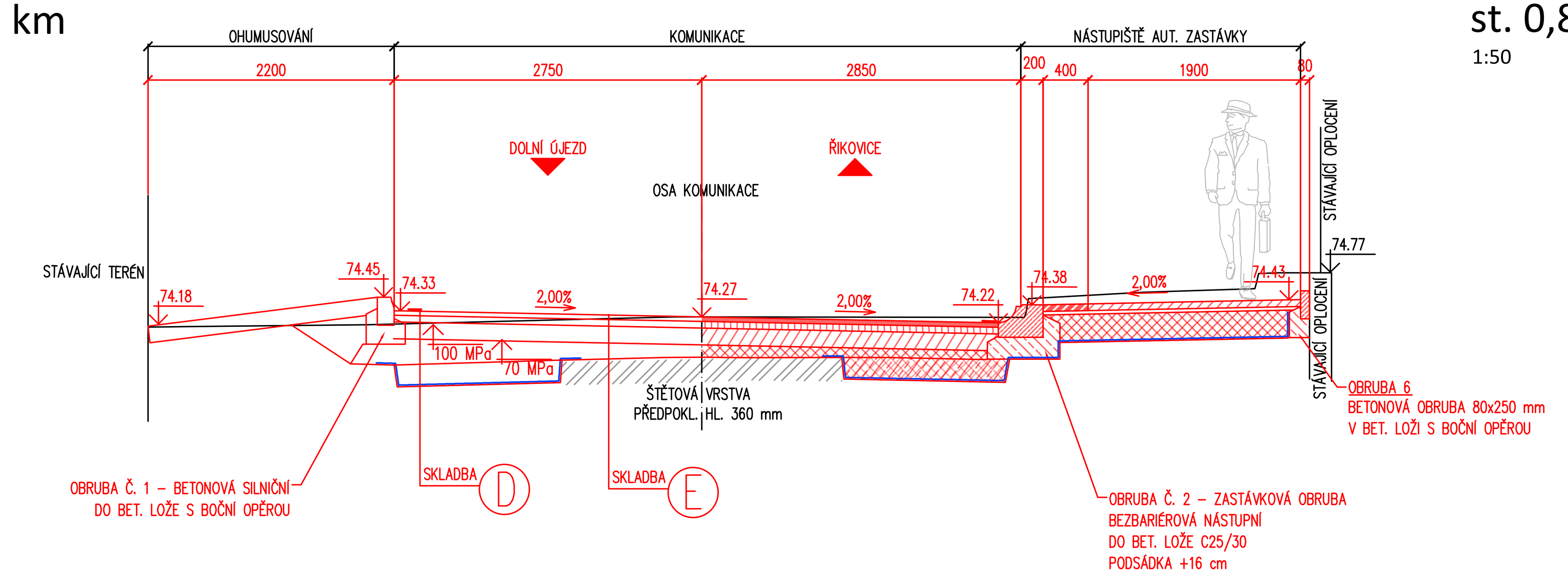

VZOROVÝ PŘÍČNÝ ŘEZ D - D
TRASA 2 - st. 0,025 km

1:50

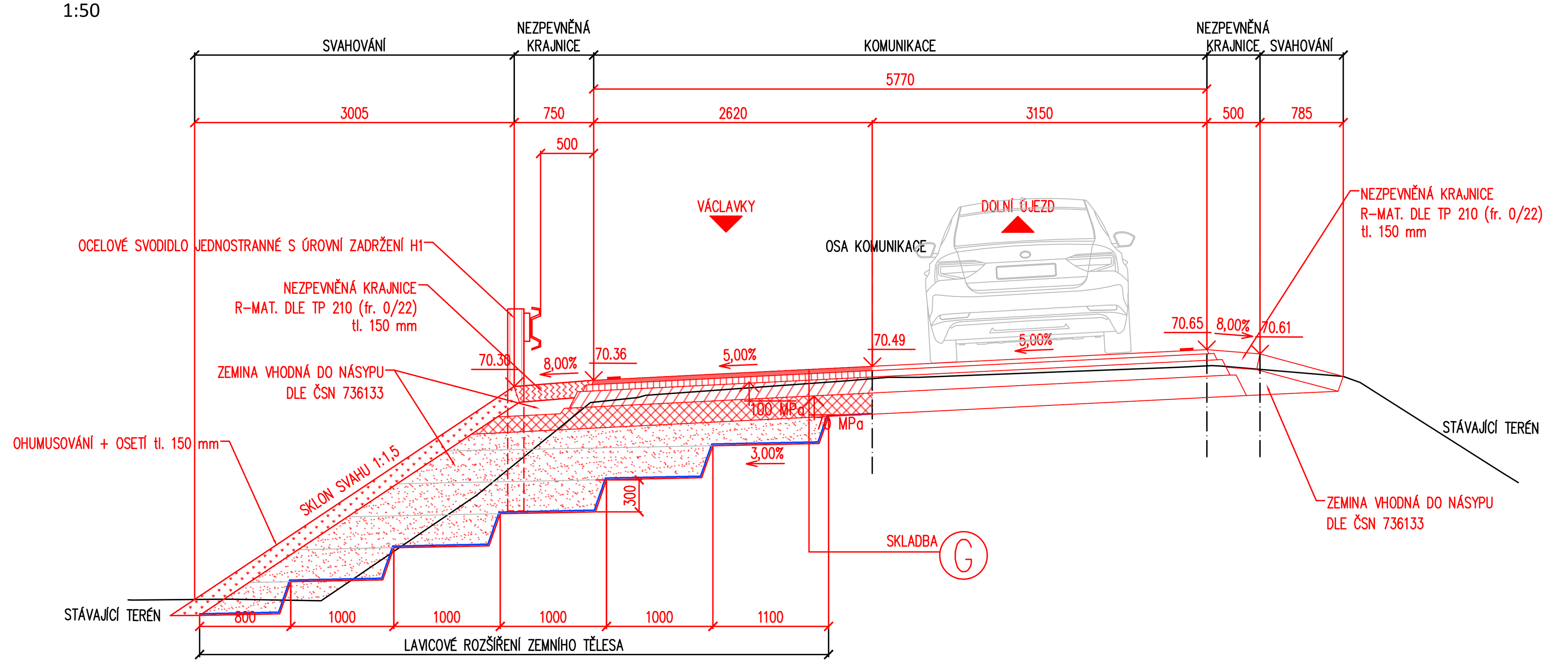

VZOROVÝ PŘÍČNÝ ŘEZ
st. 0,860-1,038 km - vrt 1

1:50

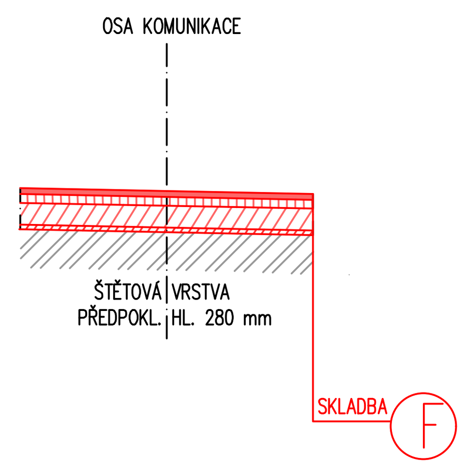

VZOROVÝ PŘÍČNÝ ŘEZ
st. 0,340-0,580 km - vrt 3

1:50

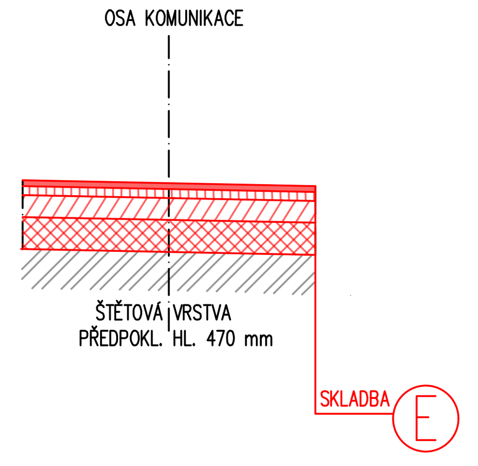

SKLADBY VOZOVEK

SKLADBA A

KONSTRUKČNÍ VRSTVY

– ASFALTOVÝ BETON PRO OBRUSNÉ VRSTVY	ACO 11+	ČSN EN 13 108–1; ČSN 73 6121	40 mm
SPOJOVACÍ POSTŘIK Z ASF. EMULZE		ČSN 73 6129	0,5 kg/m2
– ASFALTOVÝ BETON PRO PODKLADNÍ VRSTVY	ACP 16+	ČSN EN 13 108–1; ČSN 73 6121	60 mm
INFILTRAČNÍ POSTŘIK TECHNOLOGICKÝ			0,5 kg/m2
– MECHANICKY ZPEVNĚNÉ KAMENIVO	MZK	ČSN 73 6126–1	150 mm
– ŠTĚRKODRŤ 0/32	$ŠD_A$ 0/32	ČSN 73 6126	200 mm
– SANACE AKTIVNÍ ZÓNY: ŠTĚRK ČÁSTEČNĚ PROLITÝ CEMENTOVOU MALTOU		ŠCM 32/63	200 mm
– SEPARAČNÍ GEOTEXTILIE 500 g/m2			
CELKEM			650 mm

SKLADBA B

KONSTRUKČNÍ VRSTVY

– BETONOVÁ DLAŽBA 200x100 mm*	DL	ČSN 73 6131	60 mm
– LOŽNÁ VRSTVA fr. 4/8	DK	ČSN 73 6126	30 mm
– ŠTĚRKODRŤ 0/32	$ŠD_A$ 0/32	ČSN 73 6126	250 mm
– SEPARAČNÍ GEOTEXTILIE 500 g/m2			
CELKEM			340 mm

* BARVA DLAŽBY DLE TZ

SKLADBA C

KONSTRUKČNÍ VRSTVY

– BETONOVÁ DLAŽBA 200x100 mm*	DL	ČSN 73 6131	80 mm
– LOŽNÁ VRSTVA fr. 4/8	DK	ČSN 73 6126	40 mm
– SMĚS STMELENÁ CEMENTEM C8/10	SC 8/10	ČSN EN 14227–1	150 mm
– ŠTĚRKODRŤ 0/32	$ŠD_A$ 0/32	ČSN 73 6126	200 mm
– SEPARAČNÍ GEOTEXTILIE 500 g/m2			
CELKEM			470 mm

* BARVA DLAŽBY DLE TZ

SKLADBA D

KONSTRUKČNÍ VRSTVY

– ASFALTOVÝ BETON PRO OBRUSNÉ VRSTVY	ACO 11+	ČSN EN 13 108–1; ČSN 73 6121	40 mm
SPOJOVACÍ POSTŘIK Z ASF. EMULZE		ČSN 73 6129	0,5 kg/m2
– ASFALTOVÝ BETON PRO PODKLADNÍ VRSTVY	ACP 16+	ČSN EN 13 108–1; ČSN 73 6121	60 mm
INFILTRAČNÍ POSTŘIK TECHNOLOGICKÝ			0,5 kg/m2
– MECHANICKY ZPEVNĚNÉ KAMENIVO	MZK	ČSN 73 6126–1	150 mm
– ŠTĚRKODRŤ 0/32	$ŠD_A$ 0/32	ČSN 73 6126	80–240 mm (DLE VÝŠKY ŠTĚTŮ)
– SANACE AKTIVNÍ ZÓNY: ŠTĚRK ČÁSTEČNĚ PROLITÝ CEMENTOVOU MALTOU		ŠCM 32/63	200 mm
– SEPARAČNÍ GEOTEXTILIE 500 g/m2			
CELKEM			530–690 mm

SKLADBA E

KONSTRUKČNÍ VRSTVY

– ASFALTOVÝ BETON PRO OBRUSNÉ VRSTVY	ACO 11+	ČSN EN 13 108–1; ČSN 73 6121	40 mm
SPOJOVACÍ POSTŘIK Z ASF. EMULZE		ČSN 73 6129	0,5 kg/m2
– ASFALTOVÝ BETON PRO PODKLADNÍ VRSTVY	ACP 16+	ČSN EN 13 108–1; ČSN 73 6121	60 mm
INFILTRAČNÍ POSTŘIK TECHNOLOGICKÝ			0,5 kg/m2
– MECHANICKY ZPEVNĚNÉ KAMENIVO	MZK	ČSN 73 6126–1	150 mm
– ŠTĚRKODRŤ 0/32	$ŠD_A$ 0/32	ČSN 73 6126	80–220 mm (DLE VÝŠKY ŠTĚTŮ)
CELKEM			530–670 mm

SKLADBA F

KONSTRUKČNÍ VRSTVY

– ASFALTOVÝ BETON PRO OBRUSNÉ VRSTVY	ACO 11+	ČSN EN 13 108–1; ČSN 73 6121	40 mm
SPOJOVACÍ POSTŘIK Z ASF. EMULZE		ČSN 73 6129	0,5 kg/m2
– ASFALTOVÝ BETON PRO PODKLADNÍ VRSTVY	ACP 16+	ČSN EN 13 108–1; ČSN 73 6121	60 mm
INFILTRAČNÍ POSTŘIK TECHNOLOGICKÝ			0,5 kg/m2
– MECHANICKY ZPEVNĚNÉ KAMENIVO	MZK	ČSN 73 6126–1	150 mm
VYROVNÁNÍ ŠTĚTOVÉ VRSTVY NADSPOTŘEBOU MZK:			
– MECHANICKY ZPEVNĚNÉ KAMENIVO	MZK	ČSN 73 6126–1	0–50 mm
CELKEM			250–300 mm

SKLADBA G

KONSTRUKČNÍ VRSTVY

– ASFALTOVÝ BETON PRO OBRUSNÉ VRSTVY	ACO 11+	ČSN EN 13 108–1; ČSN 73 6121	40 mm
SPOJOVACÍ POSTŘIK Z ASF. EMULZE		ČSN 73 6129	0,5 kg/m2
– ASFALTOVÝ BETON PRO PODKLADNÍ VRSTVY	ACP 16+	ČSN EN 13 108–1; ČSN 73 6121	60 mm
INFILTRAČNÍ POSTŘIK TECHNOLOGICKÝ			0,5 kg/m2
– MECHANICKY ZPEVNĚNÉ KAMENIVO	MZK	ČSN 73 6126–1	150 mm
– ŠTĚRKODRŤ 0/32	$ŠD_A$ 0/32	ČSN 73 6126	200 mm
– ZEMINA VHODNÁ DO NÁSYPU DLE ČSN 736133			
CELKEM			450 mm

DETAIL PROVEDENÍ VAROVNÉHO PÁSU

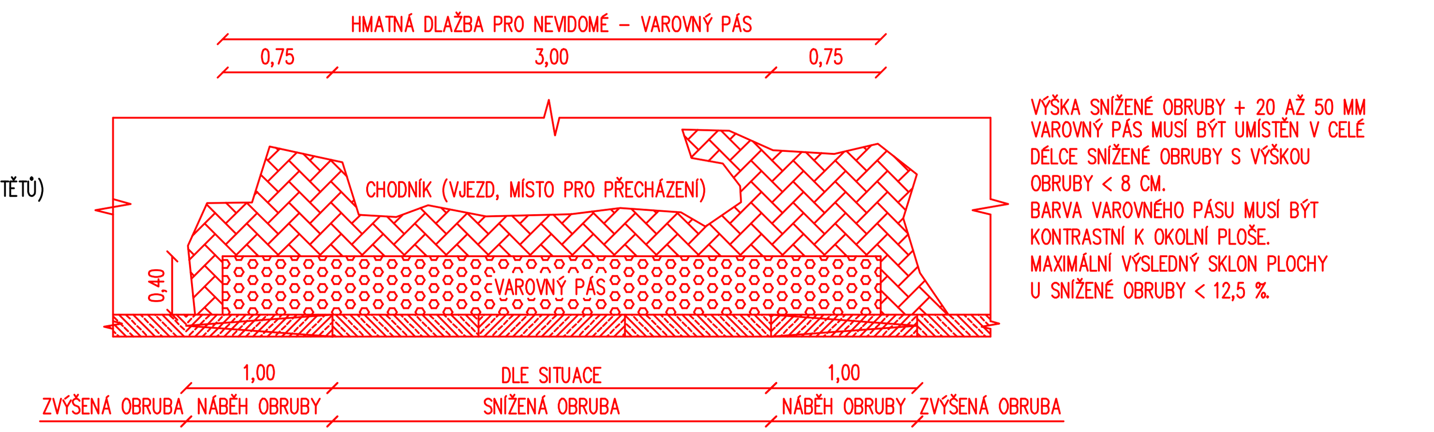

Generální projektant:

PRODIN A.S.
K VÁPENCE 2745
530 02 PARDUBICE

WWW.PRODIN.CZ
DIČ: CZ25292161
IČO: 25292161

! PRŮBĚH INŽENÝRSKÝCH SÍTÍ JE ZAKRESLEN DLE PODKLADŮ JEJICH SPRÁVCŮ. PŘED ZAHÁJENÍM VEŠKERÝCH STAVEBNÍCH PRACÍ JE NUTNO NECHAT VYTYČIT INŽENÝRSKÉ SÍTĚ. !

Zpracovatel dílčí části dokumentace:

Souřadnicový systém S-JTSK, Výškový systém Bpv

Vypracoval: Ing. Daniel Gabrle	Zodp. projektant: Ing. Daniel Gabrle	Kontroloval: Ing. Michal Hornýš
Kraj: Pardubický	Traťový úsek/Obec: Dolní Újezd, Jiříkov	
Investor: SÚS Pardubického kraje		

PRODIN SKUPINA VENTIO

Akce: SILNICE III/3594, CHODNÍK PODÉL III/3594, JIŘÍKOV

SO 101 – Rekonstrukce komunikace III/3594

Formát	6 A4
Datum	06/2023
Účel	DUSP+PDPS
Č. zakázky	3111-22-016
Změna	
Č. kopie	
Měřítko	1:50
Část dokumentace	D.1.1
Č. výkresu	3

Obsah výkresu: VZOROVÉ PŘÍČNÉ ŘEZY